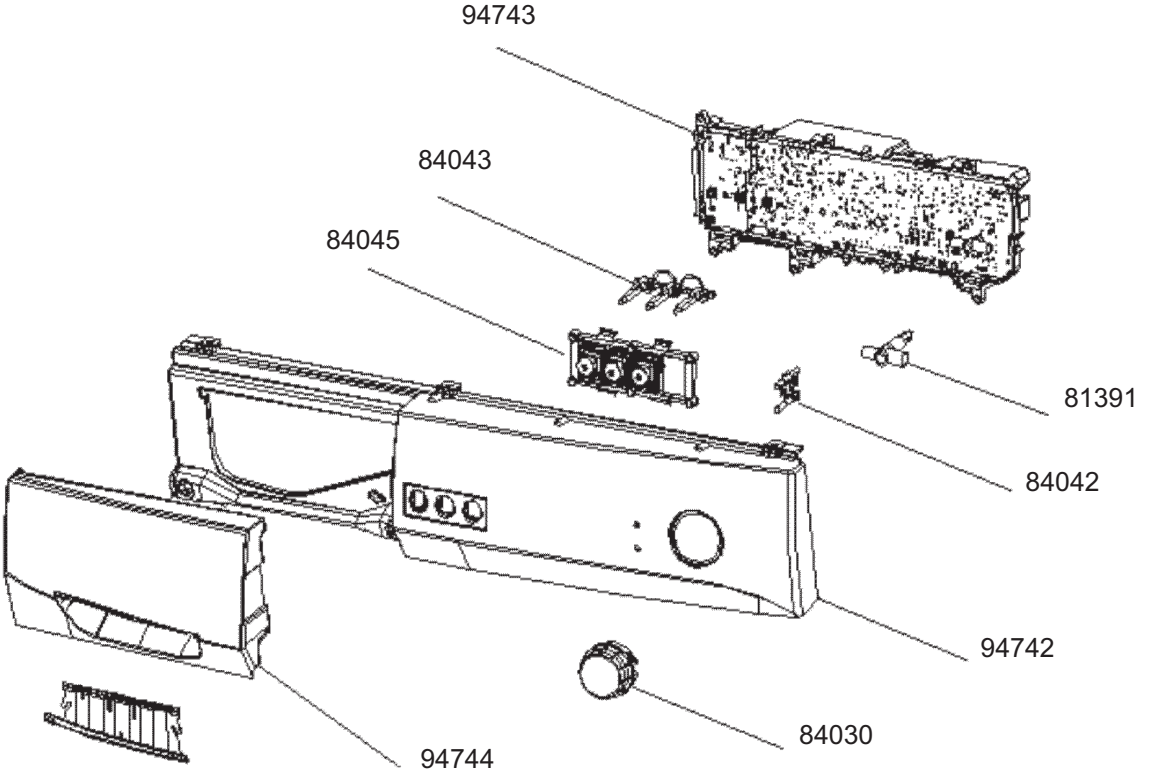
94743
84043
84045
81391
84042
94742
84030
94744

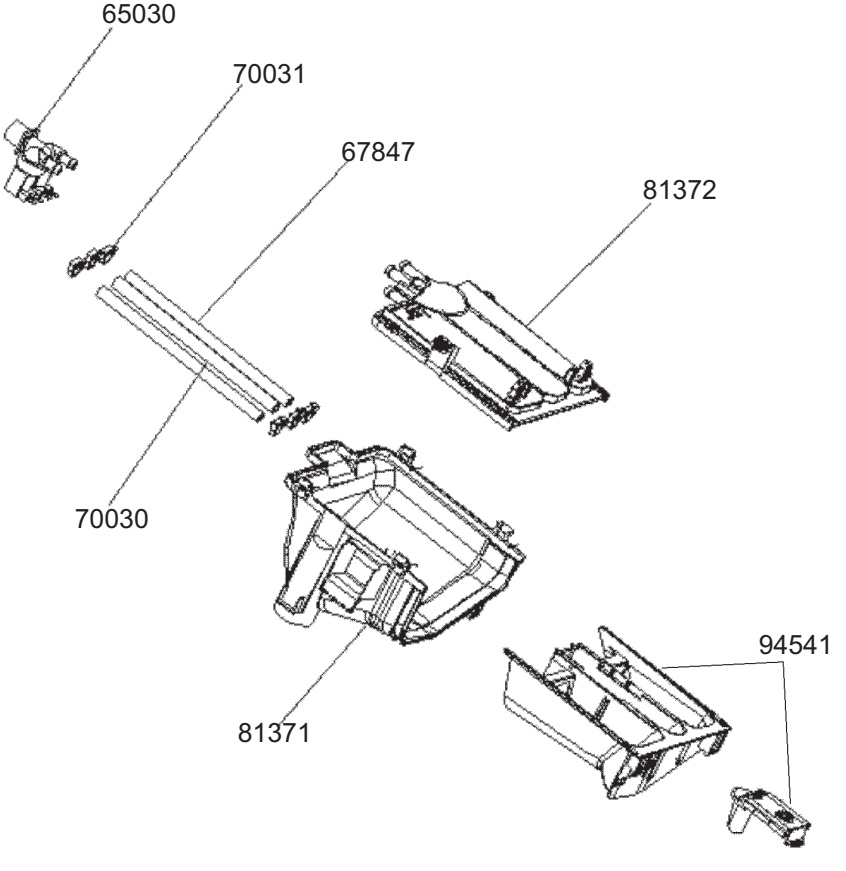
65030
70031
67847
81372
70030
94541
81371

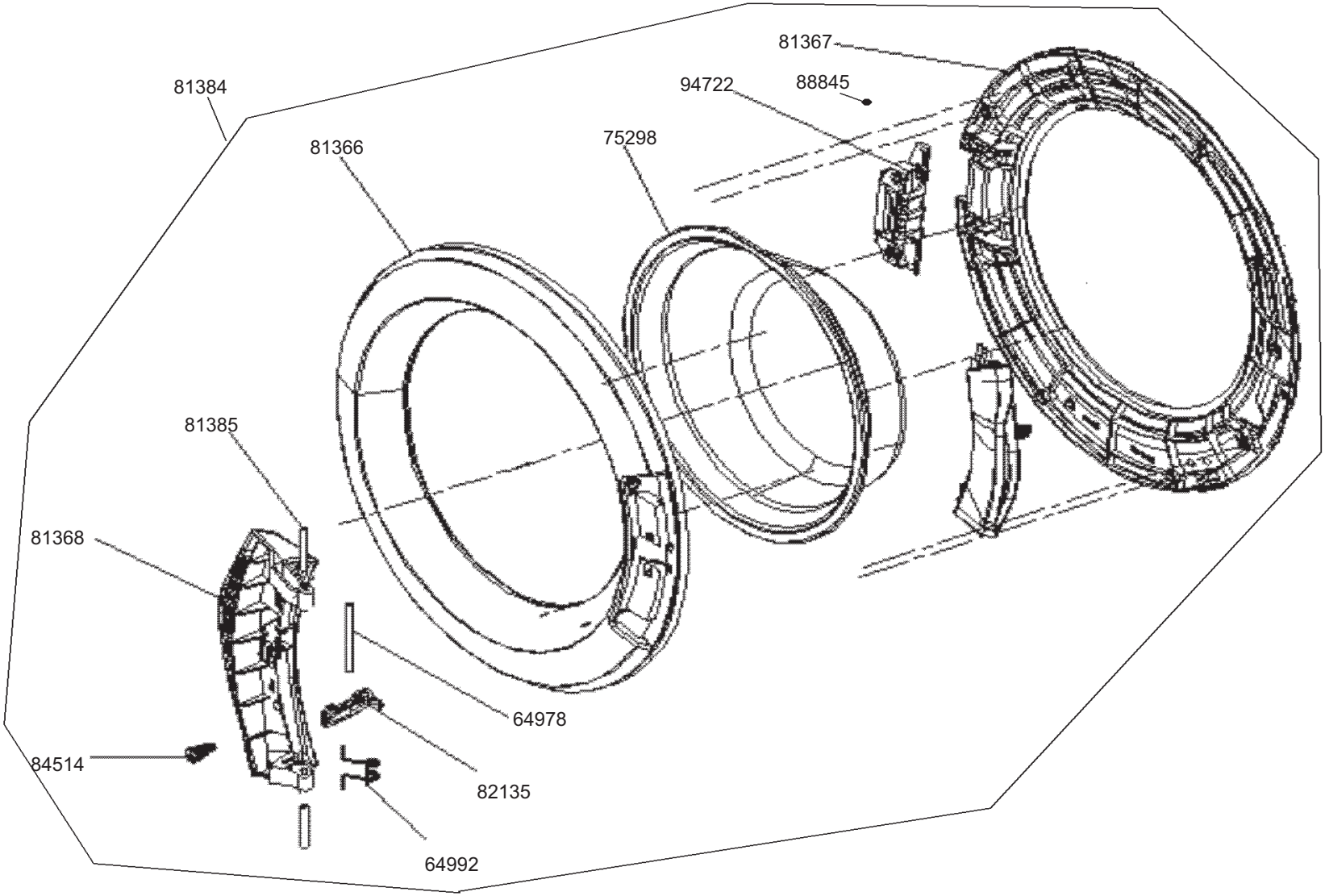
81367
88845
94722
81384
75298
81366
81385
81368
64978
84514
82135
64992

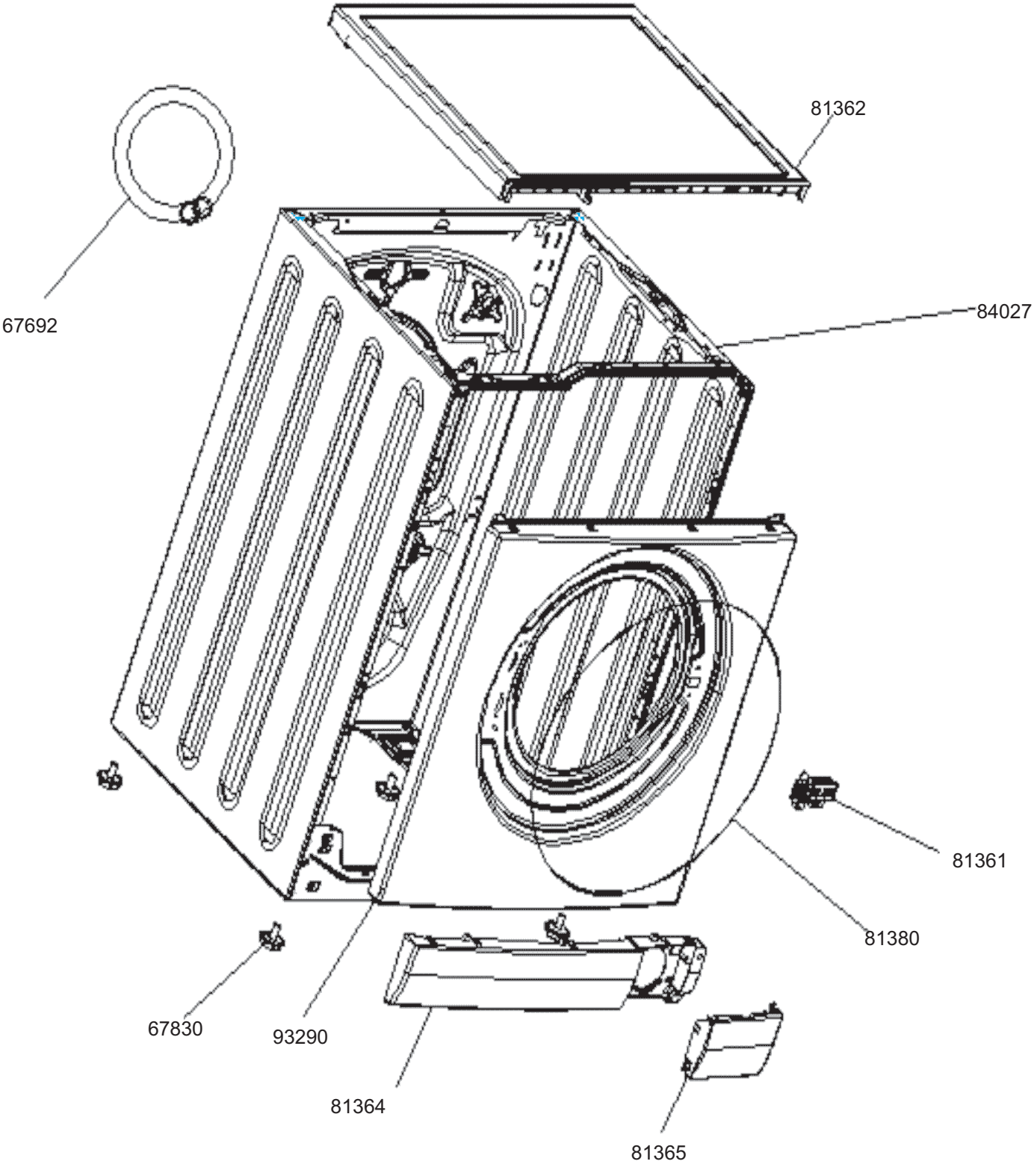
81362
67692
84027
81361
81380
67830
93290
81364
81365

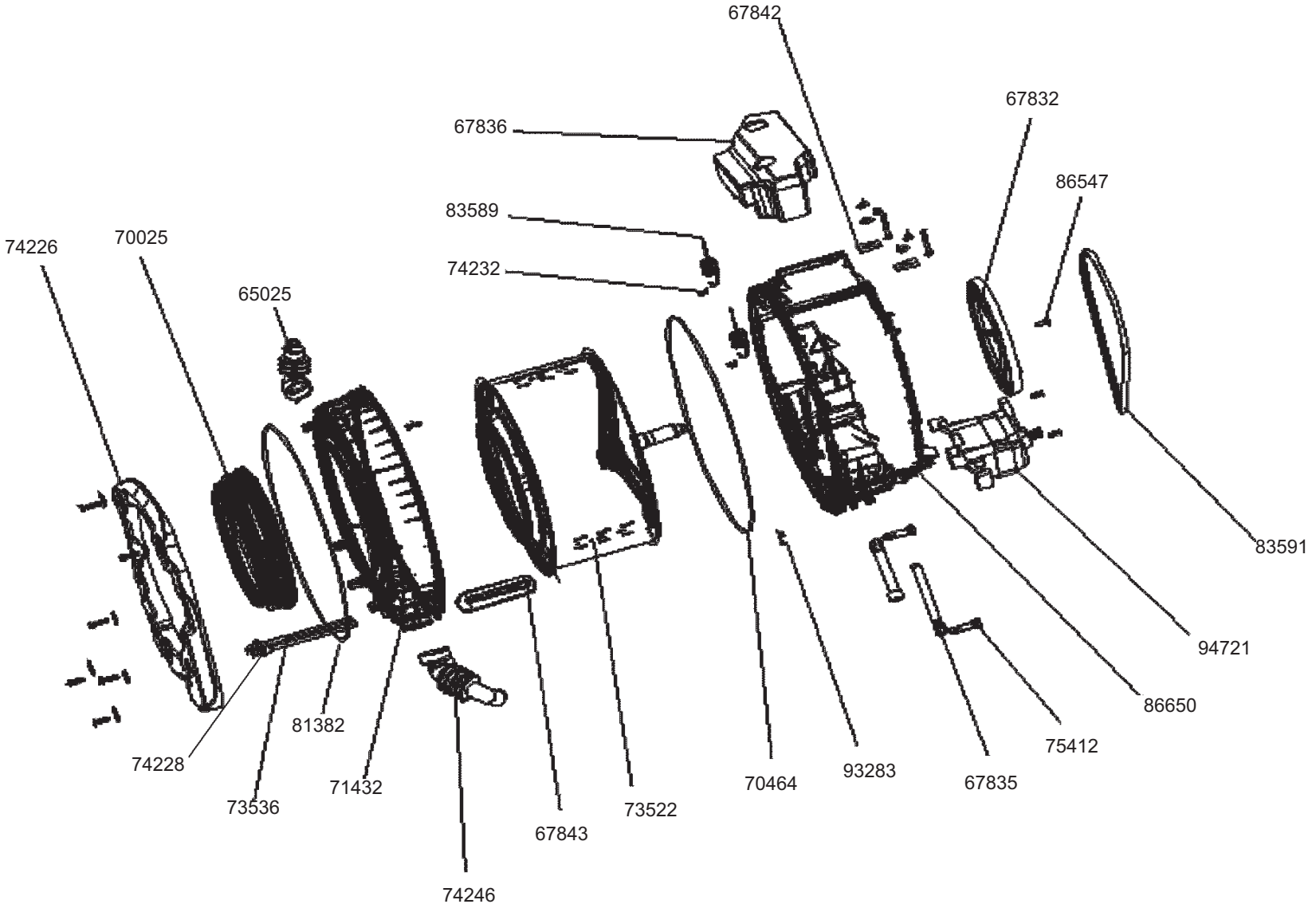
67842
67832
67836
86547
83589
74226
70025
74232
65025
83591
94721
86650
75412
67835
93283
70464
73522
67843
74246
71432
73536
81382
74228

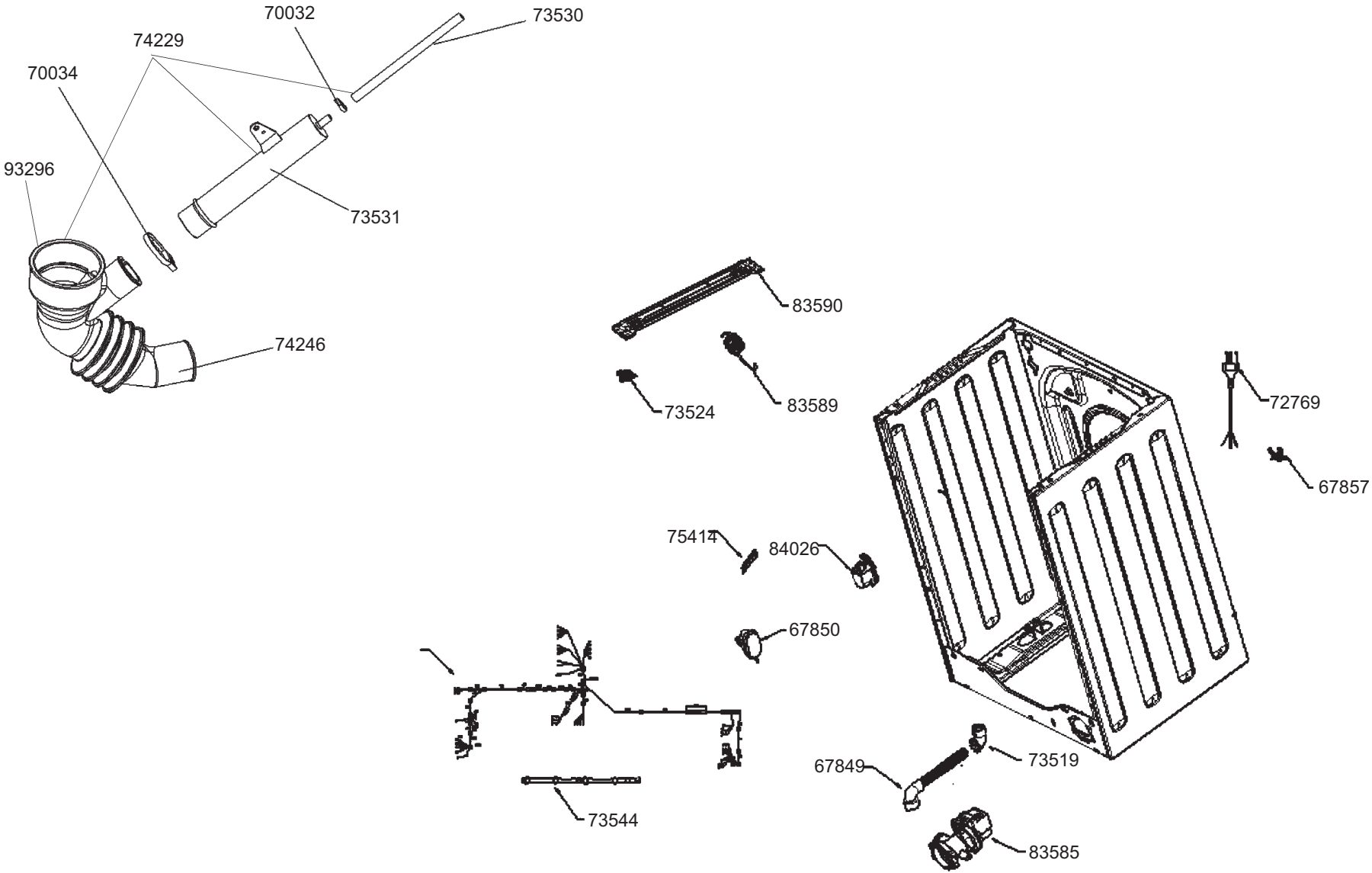
70032
73530
74229
70034
93296
73531
74246
83590
73524
83589
72769
67857
75414
84026
67850
67849
73519
73544
83585